Manomètre à capsule
Modèle N5500

Suivant EN 837-3
Diamètre nominal 100 mm ou 160 mm
Précision: Classe 1,6

Caractéristiques

- Construction tout inox
- Apte pour environnements corrosifs
- Utilisable jusqu'à pleine échelle
- Protection contre les surpressions jusqu'à 10 fois l'échelle
- Réglage du zéro au dos du boîtier

Echelles

-6 ... 0 mbar jusqu'à 0 ... 400 mbar
-2,5 ... 0 in. H_2O jusqu'à 0 ... 150 in. H_2O

Applications

Industrie chimique et pétrochimique
Traitement d'air
Industrie agro-alimentaire
Construction machines et appareils

Spécifications techniques	N5500	
Diamètre en mm	100	160
Construction	Boîtier standard cylindrique, en option avec évent à l'arrière	
Remise à zéro	Au dos du boîtier	
Elément sensible	Capsule	
Echelle en mbar	25 40 60 100 160 250 400 -25/0	6 10 16 -6/0 -10/0 -16/0 -40/0 -60/0 -100/0 -160/0 -250/0 -400/0
Limite de surpression	Service continu jusqu'à la pleine échelle, service alternant jusqu'à 90 % de pleine échelle En option protection jusqu'à 10 fois la pleine échelle (max. 2 bar)	
Type de pression	Relatif, vide et composé	
Raccordement process	G ¼ B mâle, G ½ B mâle, M20x1,5 mâle ¼ NPT mâle, ½ NPT mâle, suivant ANSI/ASME B1.20.1/EN 837 Autres sur demande	
Orientation raccordement	En bas, au dos	
Matière		
Raccordement process	Acier inox 316Ti (1.4571)	
Capsule	Acier inox 316 (1.4401)	
Boîtier/lunette	Acier inox 304 (1.4301), en option 316 (1.4401)	
Voyant	Verre l'instrument, en option verre de sécurité ou acrylique	
Cadran	Aluminium, blanc avec chiffres noirs	
Aiguille	Aluminium, noir, réglage zéro de l'extérieur	
Mécanisme	Laiton nickelé	
Précision	Classe 1,6 (1,6 % p.e.)	
Permissible		
Température ambiante	-25 ... 60 °C	
Température du fluide	max. 100 °C	
Température de stockage	-40 ... 60 °C	
Influence de la température	max. 0,5 % / 10 K	
Protection suivant EN 60 529/IEC 529	IP45	
Montage	Local sur raccordement, en option encastré ou mural, autres sur demande	
Poids en kg	0,8	1,2
Accessoires, options	Robinets, limiteurs de pression	

Sous réserve de modification.

Encombrements en mm

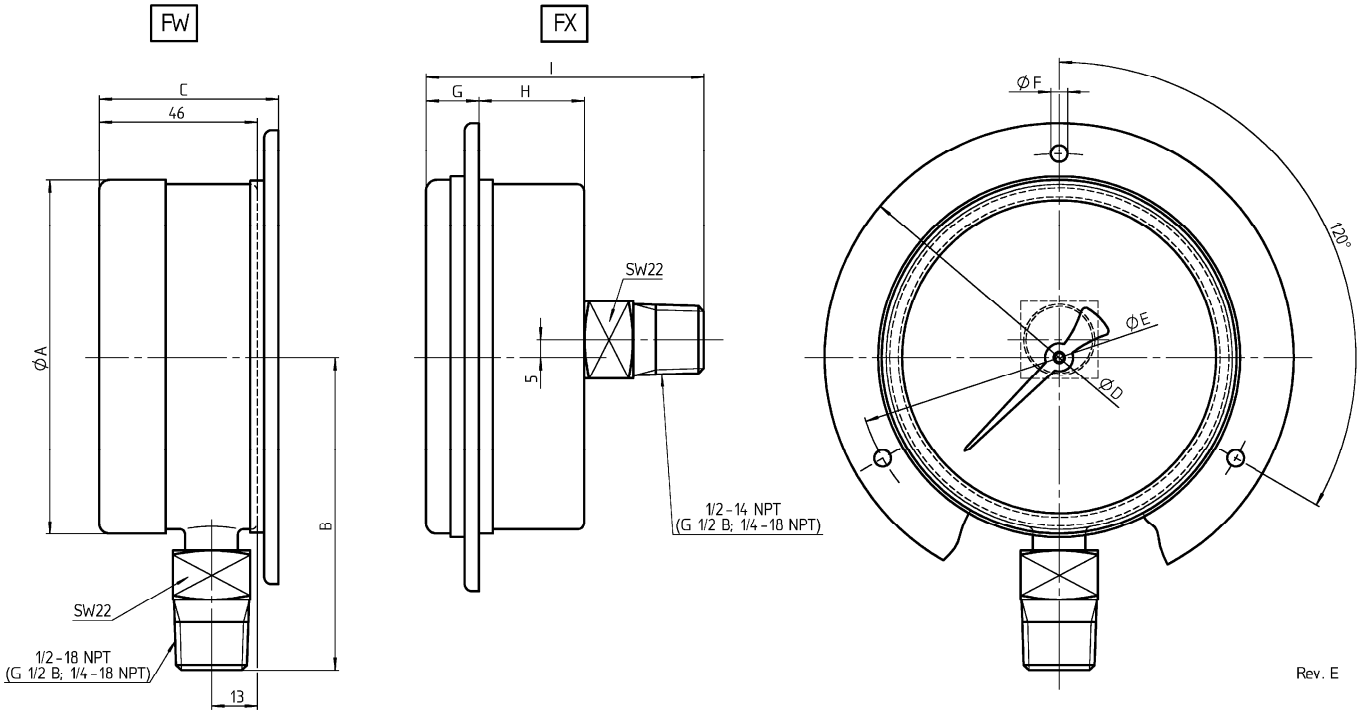

	Echelle	A	B	C	D	E	F	G	H	I
NG100		102	88	51	132	116	5,5	14	37	75
NG160	< 25 mbar	162	119	51	196	178	6,5	15	32	85
	≥ 25 mbar	162	119	61	196	178	6,5	15	32	85

Codification

Diamètre	Matière élément	Raccord process	Orientation raccord	Echelle	Unité de pression	Matière boîtier	Options
(100) 100 mm **(160)** 160 mm	**(S)** Capsule 316 (1.4401) raccordement process 316Ti (1.4571)	**(02)** ¼ NPT mâle **(04)** ½ NPT mâle **(13)** G ¼ B mâle **(15)** G ½ B mâle **(16)** M20x1,5 mâle	**(L)** En bas **(B)** Au dos	**-6/ 0** [1] **-10/ 0** [1] **-16/ 0** [1] **-25/ 0** **-40/ 0** **-60/ 0** **-100/ 0** **-160/ 0** **-250/ 0** **-400/ 0** **0/ 6** [1] **0/ 10** [1] **0/ 16** [1] **0/ 25** **0/ 40** **0/ 60** **0/ 100** **0/ 160** **0/ 250** **0/ 400** [1] Uniquement diamètre 160 mm	**(MBAR)** psi et autres sur demande	**(=)** Standard **(YW)** 316 (1.4401)	**(NH)** Repère attaché **(CS)** Double graduation **(DA)** Remarque sur cadran **(RB)** Event **(EP)** Aiguille maxi **(PD)** Voyant acrylique **(SG)** Verre de sécurité **(HP)** Surpression 10 fois (max. 2 bar) **(SH)** Aiguille rouge de seuil **(FW)** Collerette arrière **(FX)** Collerette avant (pas pour au dos)

Exemplaire de commande

Diamètre	Modèle	Matière élément	Raccordement process	Orientation raccordement	Echelle	Unité de pression	Matière boîtier	Option
160	N5500	S	15	L	0/6	MBAR	=	NH

Ashcroft Instruments GmbH

Website: www.ashcroft.eu **e-Mail:** sales@ashcroft.com

Allemagne
Max-Planck-Str. 1, D-52499 Baesweiler
P.O. Box 11 20, D-52490 Baesweiler
Tel.: +49 (0) 2401 808-0, **Fax:** +49 (0) 2401 808-125

France
„206“ ZA du Mandinet, 1/3 Rue des Campanules
F-77185 Lognes
Tel.: +33 (0) 1 60 37 25 30, **Fax:** +33 (0) 1 60 37 25 39

Angleterre
Unit 5 William James House
Cowley Road, Cambridge CB4 0WX
Tel.: +44 (0) 12 23 39 55 00, **Fax:** +44 (0) 12 23 39 55 01